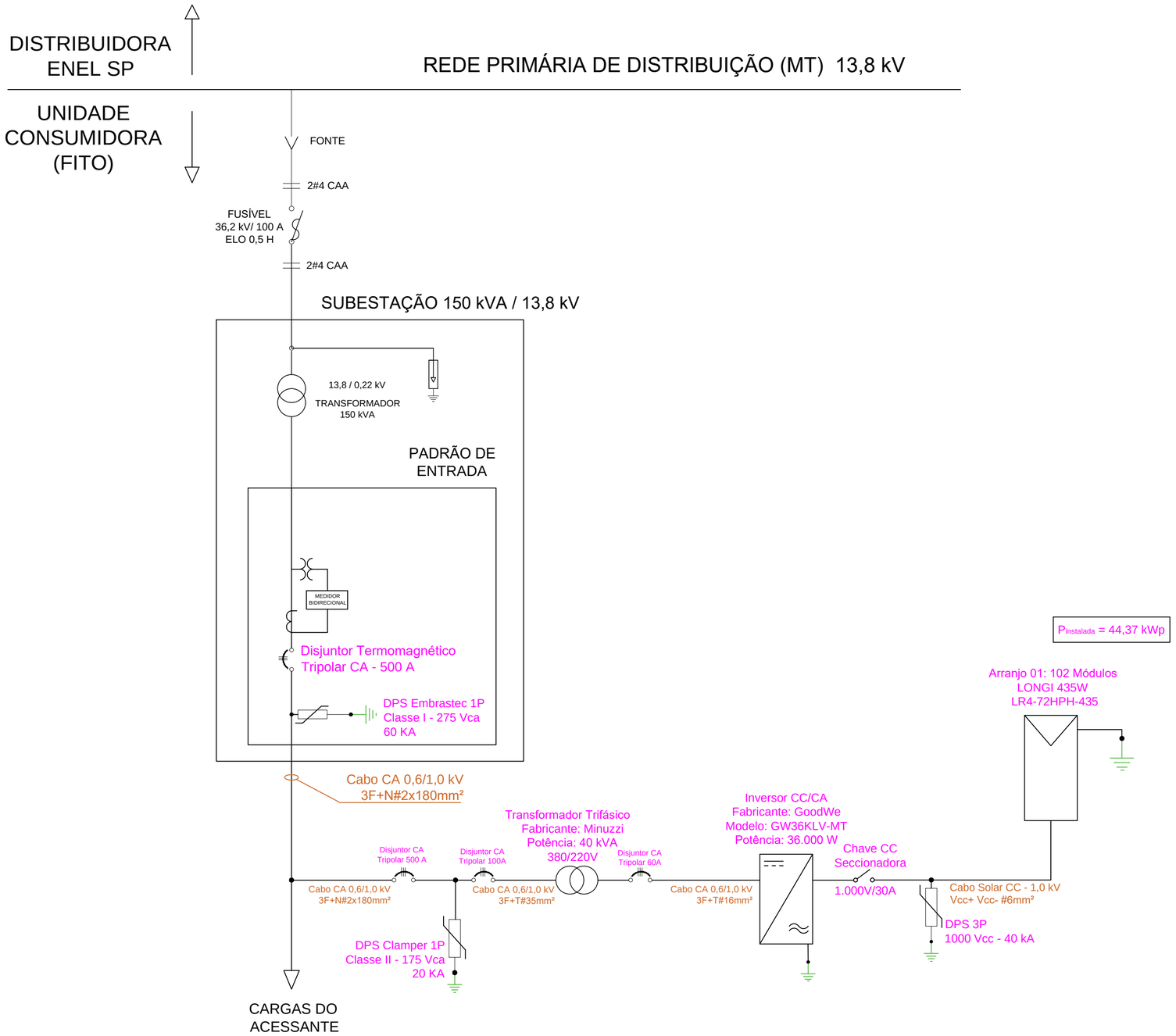

NOTAS

LEGENDA

- DISJUNTOR TRIPOLAR
- TRANSFORMADOR
- FUSÍVEL
- DPS (PROTEÇÃO CONTRA SURTOS)
- INVERSOR CC/CA
- MÓDULO FOTOVOLTAICO
- ATERRAMENTO

APROVAÇÃO:

REV.	DESCRIÇÃO	DATA	DES	VERIF	APROV
00	EMISSÃO INICIAL	24/09/2020	MARCELO V.	EDUARDO D.	EDUARDO D.

Responsável Técnico:

Eduardo Augusto Duarte
CREA: 50.630.686-16

Cliente:

FITO - Fundação Instituto Tecnológico de Osasco
CNPJ: 73.050.536/0001-95

Projeto:

MICROGERAÇÃO FOTOVOLTAICA
CRECHE JD. SANTA MARIA

SOLERI Energia
CNPJ:24.029.110/0001-44

Descrição:	N° Projeto	Rev.	Data	Escala
DIAGRAMA DE UNIFILAR	FT-CRA-03-01	00	24/09/2020	S/Esc.

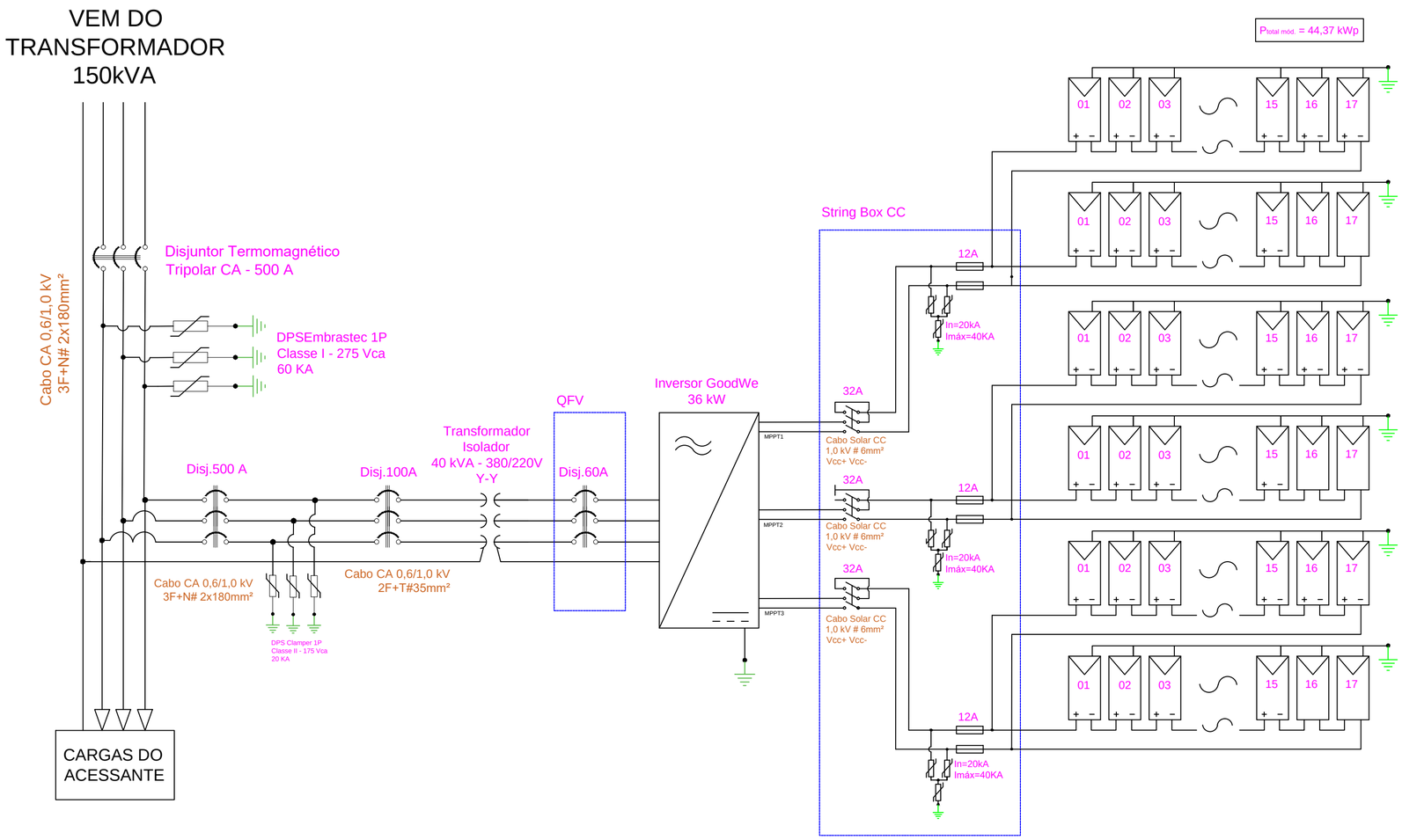

NOTAS

LEGENDA

- DISJUNTOR TRIPOLAR
- TRANSFORMADOR
- FUSÍVEL
- DPS (PROTEÇÃO CONTRA SURTOS)
- INVERSOR CC/CA
- MÓDULO FOTOVOLTAICO
- ATERRAMENTO

DPS 3P
1000 Vcc
In=20kA
Imáx=40KA

APROVAÇÃO:

Inversor CC/CA
Fabricante: GoodWe
Modelo: GW36KLV-MT
Potência: 36.000 W

REV.	DESCRIÇÃO	DATA	DES	VERIF	APROV
01	EMISSÃO INICIAL	22/09/2020	MARCELO V.	EDUARDO D.	EDUARDO D.

Responsável Técnico:

Eduardo Augusto Duarte
CREA: 50.630.686-16

Cliente:

FITO - Fundação Instituto Tecnológico de Osasco
CNPJ: 73.050.536/0001-95

Projeto:

MICROGERAÇÃO FOTOVOLTAICA
CRECHE JD. SANTA MARIA

SOLERI Energia
CNPJ:24.029.110/0001-44

Descrição:	N° Projeto	Rev.	Data	Escala
DIAGRAMA DE TRIFILAR	FT-CRA-03-02	00	24/09/2020	S/Esc.

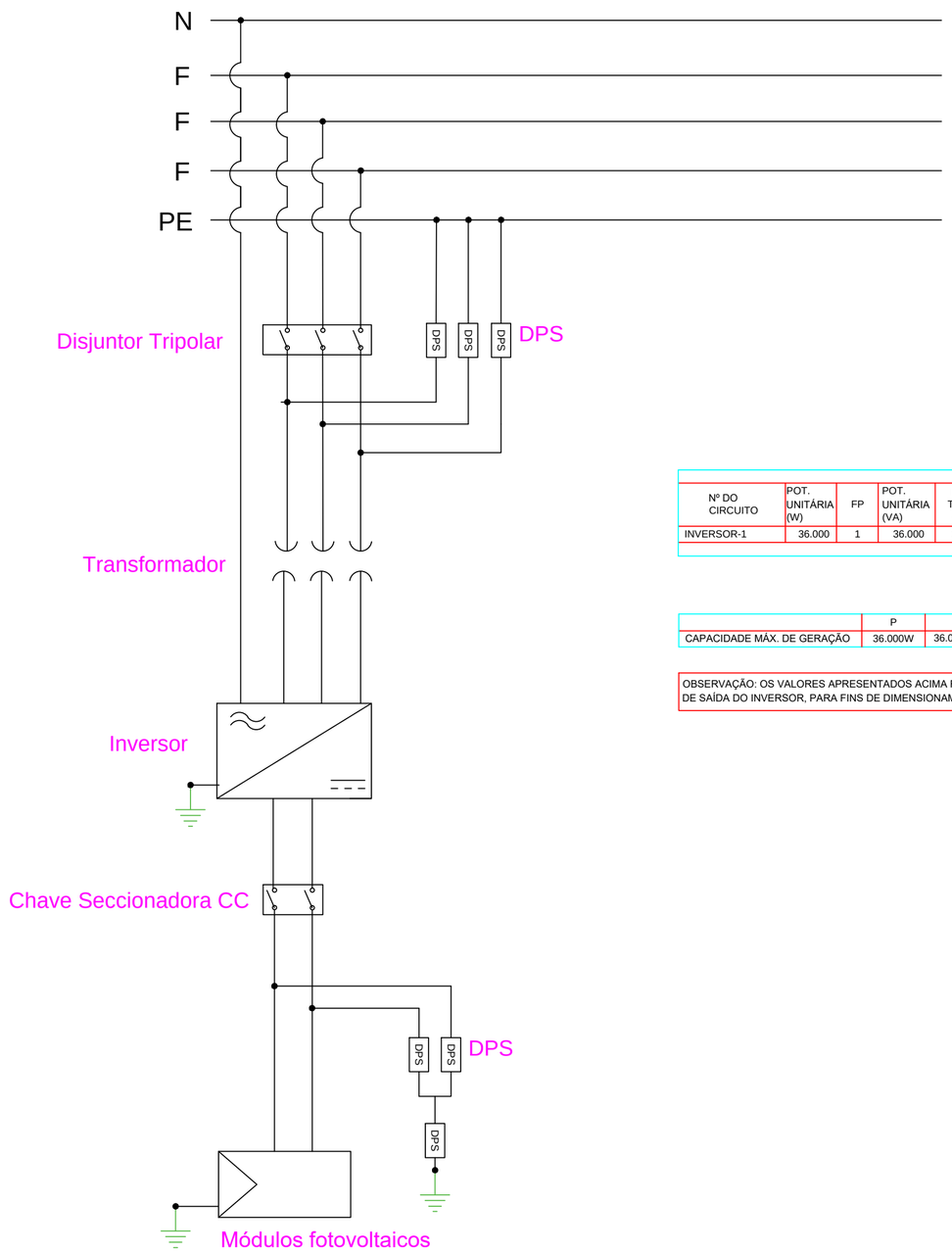

RELAÇÃO DE POTÊNCIA GERADA - QGER

ELETRICIDADE												EQUIPAMENTO		
Nº DO CIRCUITO	POT. UNITÁRIA (W)	FP	POT. UNITÁRIA (VA)	POT. TOTAL (VA)	POT. DEMANDADA (VA)	TENSÃO (V)	FASES	CABO mm²	In (A)	Ib (A)	FASE	SITUAÇÃO	DESCRIÇÃO	QTDE
INVERSOR-1	36.000	1	36.000	36.000	36.000	380-400	3F+T	#25,0	80	53,3	R - S - T	INSTALAR	INVERSOR-01	1

	P	S	Sd	FP	FD
CAPACIDADE MÁX. DE GERAÇÃO	36.000W	36.000VA	36.000VA	1,00	1,00

OBSERVAÇÃO: OS VALORES APRESENTADOS ACIMA REFEREM-SE À MÁXIMA POTÊNCIA DE SAÍDA DO INVERSOR, PARA FINS DE DIMENSIONAMENTO DO SISTEMA

P - POTÊNCIA ATIVA INSTALADA
S - POTÊNCIA APARENTE INSTALADA
Sd - POTÊNCIA APARENTE DEMANDADA
fp - FATOR DE POTÊNCIA MÉDIO
FD - FATOR DE DEMANDA MÉDIO
In - CORRENTE NOMINAL DO DISJUNTOR
Ib - CORRENTE DE PROJETO

NOTAS

LEGENDA

- DISJUNTOR TRIPOLAR
- TRANSFORMADOR
- FUSÍVEL
- DPS (PROTEÇÃO CONTRA SURTOS)
- INVERSOR CC/CA
- MÓDULO FOTOVOLTAICO
- ATERRAMENTO

APROVAÇÃO:

REV.	DESCRIÇÃO	DATA	DES	VERIF	APROV
01	EMISSÃO INICIAL	22/09/2020	MARCELO V.	EDUARDO D.	EDUARDO D.

Responsável Técnico:

Eduardo Augusto Duarte
CREA: 50.630.686-16

Cliente:

FITO - Fundação Instituto Tecnológico de Osasco
CNPJ: 73.050.536/0001-95

Projeto:

MICROGERAÇÃO FOTOVOLTAICA
CRECHE JD. SANTA MARIA

SOLERI Energia
CNPJ:24.029.110/0001-44

Descrição:	N° Projeto	Rev.	Data	Escala
DIAGRAMA DE PROTEÇÕES	FT-CRA-03-03	00	24/09/2020	S/Esc.

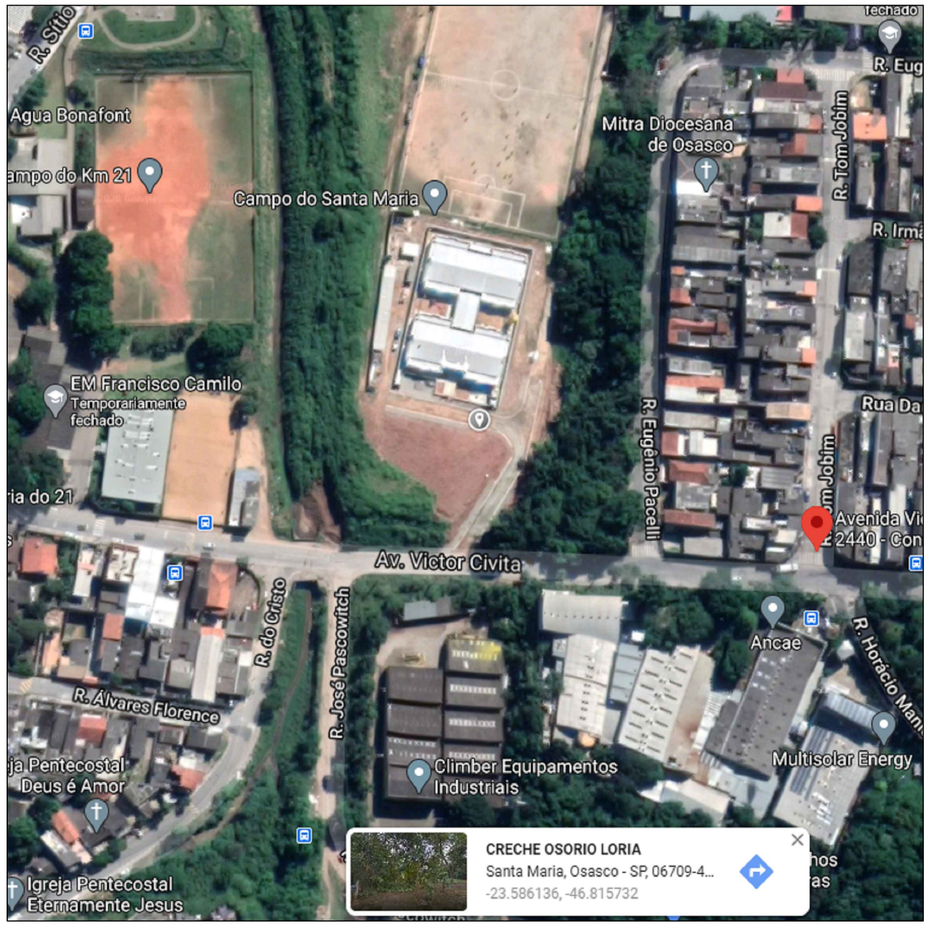

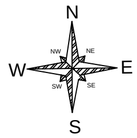

Planta de Situação

Rua Camélia, 26 - Jardim das Flores
CEP: 06110-300 - Osasco/SP
Coordenadas Geográficas:
-23.586499
-46.815731

NOTAS

APROVAÇÃO:

REV.	DESCRIÇÃO	DATA	DES	VERIF	APROV
01	EMISSÃO INICIAL	22/09/2020	MARCELO V.	EDUARDO D.	EDUARDO D.

Responsável Técnico:

Eduardo Augusto Duarte
CREA: 50.630.686-16

Cliente:

FITO - Fundação Instituto Tecnológico de Osasco
CNPJ: 73.050.536/0001-95

Projeto:

MICROGERAÇÃO FOTOVOLTAICA
CRECHE JD. SANTA MARIA

SOLERI Energia
CNPJ:24.029.110/0001-44

Descrição:	N° Projeto	Rev.	Data	Escala
PLANTA DE LOCALIZAÇÃO	FT-CRA-03-04	00	24/09/2020	S/Esc.

ESQUEMA ELÉTRICO DE ENTRADA

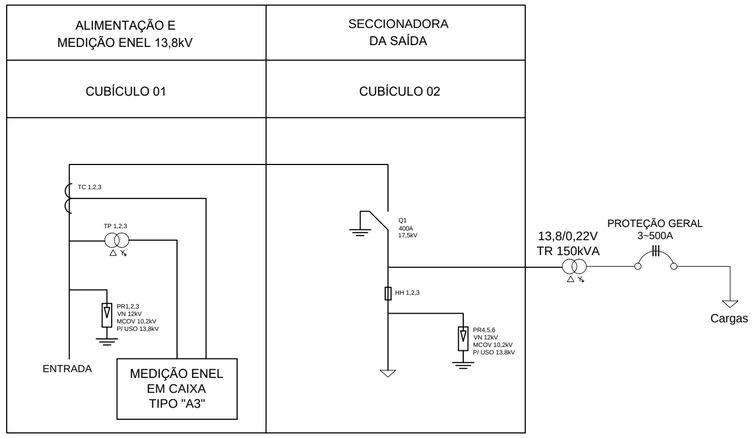

SEE SIMPLIFICADA MEDIÇÃO DO LADO DA MÉDIA TENSÃO PARA UM TRAFO DE ATÉ 300kVA - USO INTERNO

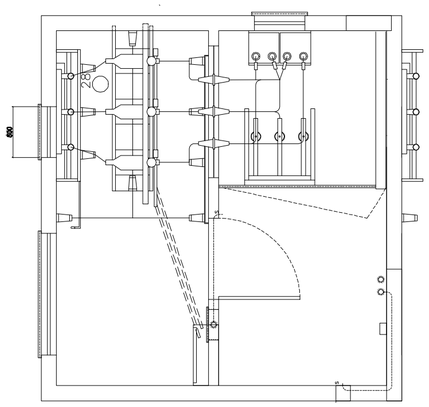

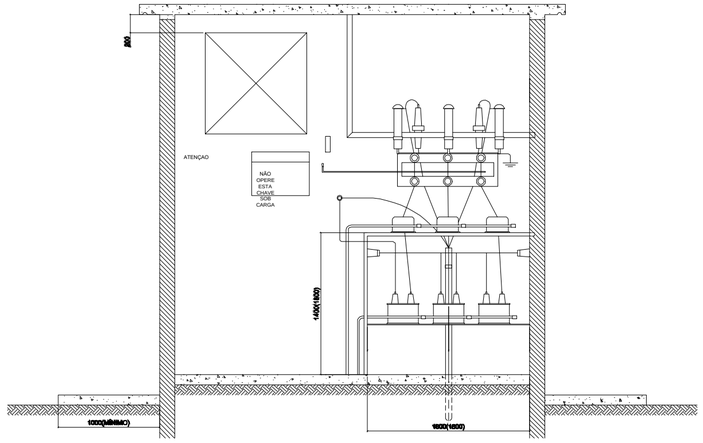

Notas:

[1] - A CAIXA DE MEDIDORES DEVE SER DE FABRICANTES HOMOLOGADOS JUNTO À ENEL SP;
[2] - TODOS OS BARRAMENTOS DEVEM SER DE BARRA CHATA DE COBRE 1" X 1/4";
[3] - COR DO BARRAMENTO: FASE D, E, F = VERMELHO, BRANCO, MARROM, NETRO=AZUL CLARO E TERRA=VERDE;
[4] - AFASTAMENTO MÍNIMO ENTRE FASE E FASE 200mm, AFASTAMENTO MÍNIMO ENTRE FASE E NEUTRO 160mm;
[5] - OS TP´s DE MEDIÇÃO SÃO PARA LIGAÇÃO FASE-TERRA;
[6] - TODAS AS PORTAS DEVEM SER ATERRADAS POR MEIO DE CORDOALHA;
[7] - AS BLINDAGENS DOS CABOS SUBTERRÂNEOS DE ENTRADA DEVEM SER LIGADAS NO CONDUTOR NEUTRO, DO LADO EXTERNO NO POSTE DA ELETROPAULO E DO LADO INTERNO DA SEE.

NOTAS

SINALIZAÇÃO DE SEGURANÇA

APROVAÇÃO:

REV.	DESCRIÇÃO	DATA	DES	VERIF	APROV
01	EMISSÃO INICIAL	22/09/2020	MARCELO V.	EDUARDO D.	EDUARDO D.

Responsável Técnico:

Eduardo Augusto Duarte
CREA: 50.630.686-16

Cliente:

FITO - Fundação Instituto Tecnológico de Osasco
CNPJ: 73.050.536/0001-95

Projeto:

MICROGERAÇÃO FOTOVOLTAICA
CRECHE JD. SANTA MARIA

SOLERI Energia
CNPJ:24.029.110/0001-44

Descrição:	FT-CRA-03-05	00	24/09/2020	S/Esc.
SEE DE ENTRADA	N° Projeto	Rev.	Data	Escala

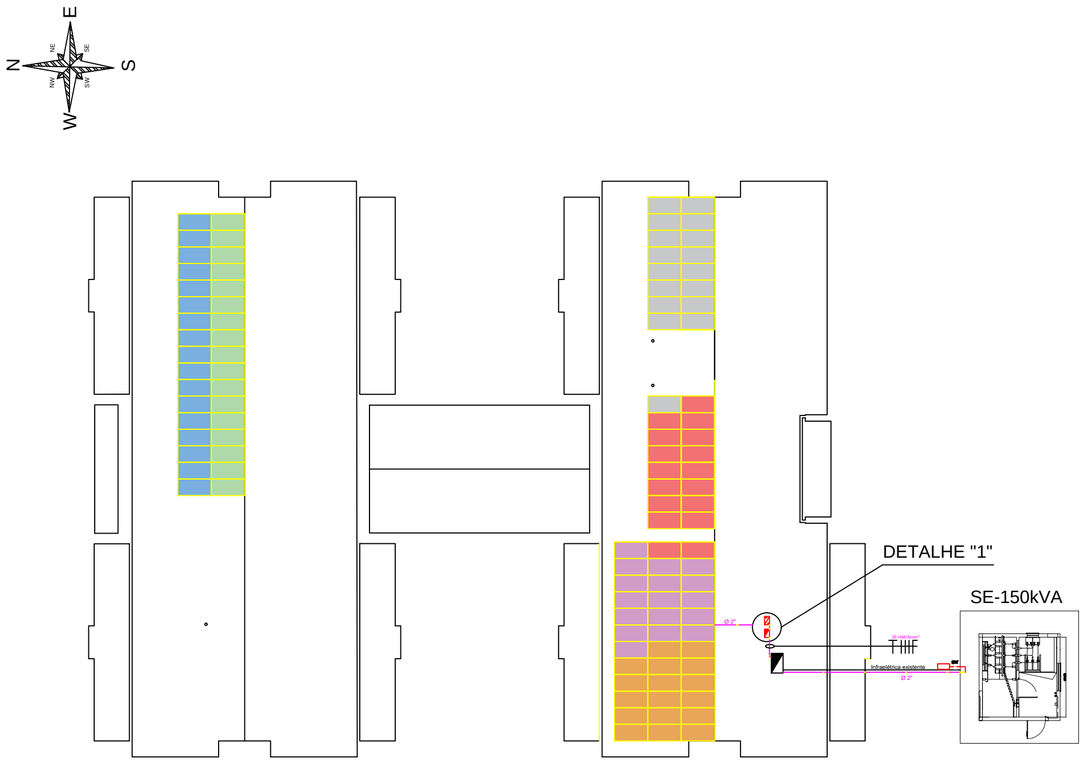

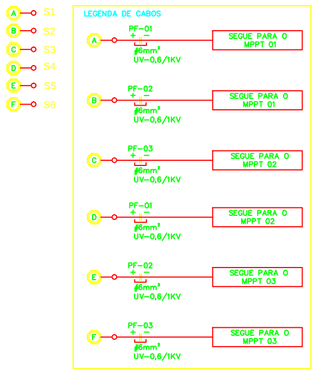

Descrição	Quantidades
Perfil de Alumínio 4,15 m	20
Parafuso Estrutural	52
Terminal final de fixação End Climp	08
Terminal intermediário de fixação Middle Climp	68
Parafuso Cabeça de Martelo	52
Porca Inox M10	52
Terminal olhal para aterramento	14

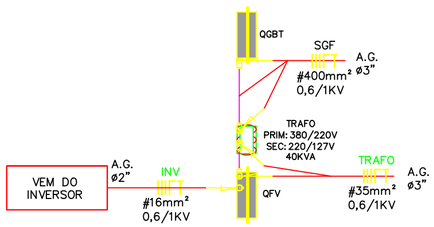

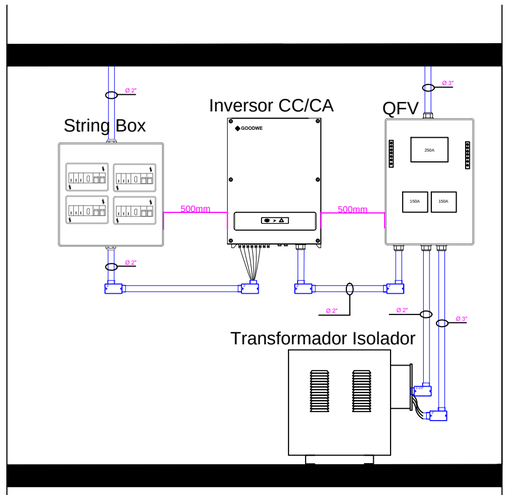

DETALHE "1"

NOTAS

LEGENDA

- STRING 01 - 17 Módulos Fotovoltaicos
- STRING 02 - 17 Módulos Fotovoltaicos
- STRING 03 - 17 Módulos Fotovoltaicos
- STRING 04 - 17 Módulos Fotovoltaicos
- STRING 05 - 17 Módulos Fotovoltaicos
- STRING 06 - 17 Módulos Fotovoltaicos

Notas:
[1] - N° da Instalação: 203568109
[2] - Endereço: Avenida Victor Civita, 2440 - Santa Maria - CEP 06140-270, Osasco/SP
[3] - ART Projeto/Instalação:
[4] - Medidas em milímetros
[5] - Todas as informações dos fabricantes e modelos dos dispositivos de proteção seccionamento estão contidas no descritivo técnico e anexadas à documentação do projeto.

APROVAÇÃO:

REV.	DESCRIÇÃO	DATA	DES	VERIF	APROV
01	EMISSÃO INICIAL	22/09/2020	MARCELO V.	EDUARDO D.	EDUARDO D.

Responsável Técnico:

Eduardo Augusto Duarte
CREA: 50.630.686-16

Cliente:

FITO - Fundação Instituto Tecnológico de Osasco
CNPJ: 73.050.536/0001-95

Projeto:

MICROGERAÇÃO FOTOVOLTAICA
CRECHE JD. SANTA MARIA

SOLERI Energia
CNPJ:24.029.110/0001-44

Descrição:

STRINGS E DETALHES

N° Projeto	Rev.	Data	Escala
FT-CRA-03-06	00	24/09/2020	S/Esc.