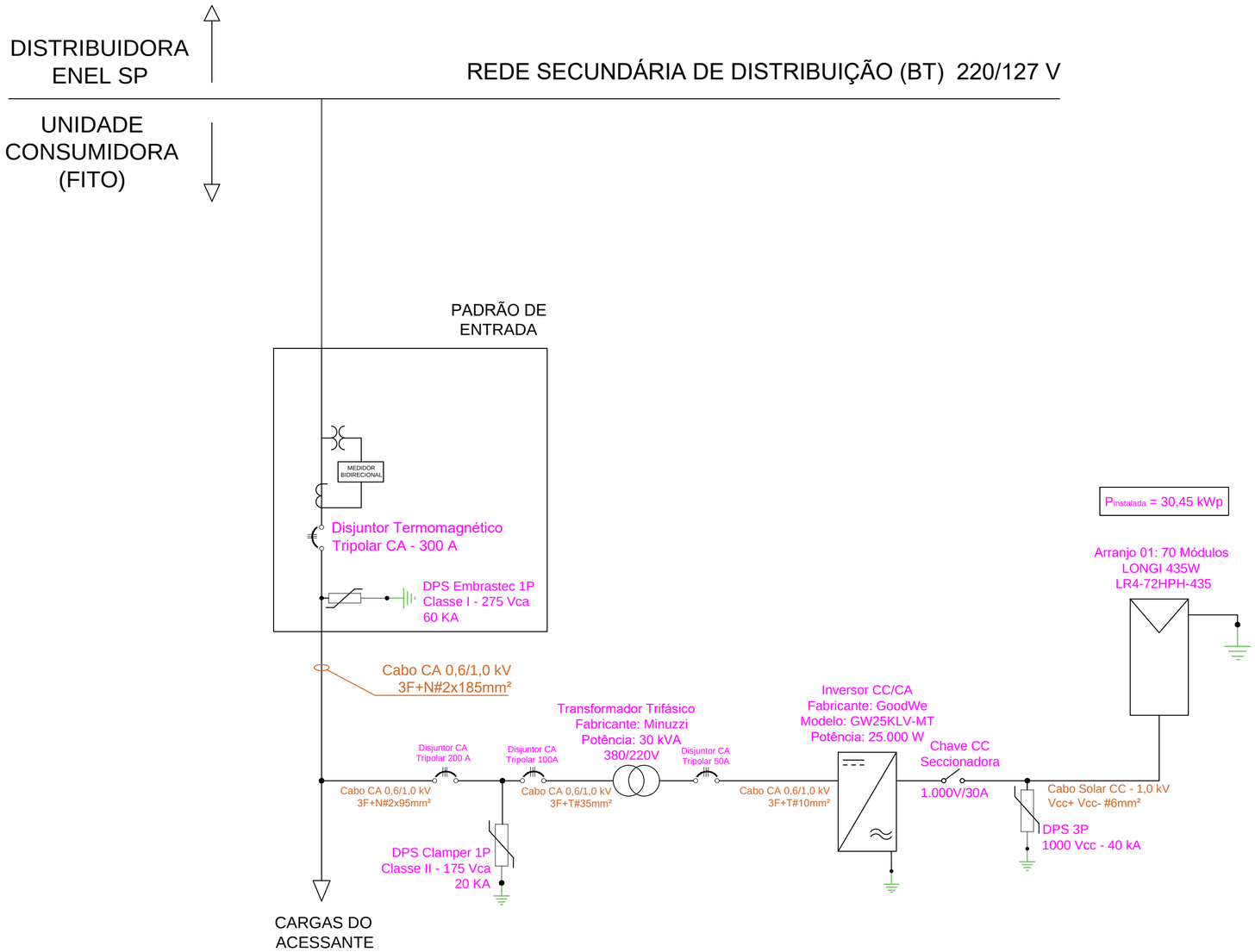

NOTAS

LEGENDA

- DISJUNTOR TRIPOLAR
- TRANSFORMADOR
- FUSÍVEL
- DPS (PROTEÇÃO CONTRA SURTOS)
- INVERSOR CC/CA
- MÓDULO FOTOVOLTAICO
- ATERRAMENTO

APROVAÇÃO:

REV.	DESCRIÇÃO	DATA	DES	VERIF	APROV
00	EMISSÃO INICIAL	05/10/2020	MARCELO V.	EDUARDO D.	EDUARDO D.

Responsável Técnico:

Eduardo Augusto Duarte
CREA: 50.630.686-16

Cliente:

FITO - Fundação Instituto Tecnológico de Osasco
CNPJ: 73.050.536/0001-95

Projeto:

MICROGERAÇÃO FOTOVOLTAICA
CRECHE VILA MENCK

SOLERI Energia
CNPJ:24.029.110/0001-44

Descrição:	FT-CRA-06-01	00	05/10/2020	S/Esc.
DIAGRAMA DE UNIFILAR	N° Projeto	Rev.	Data	Escala

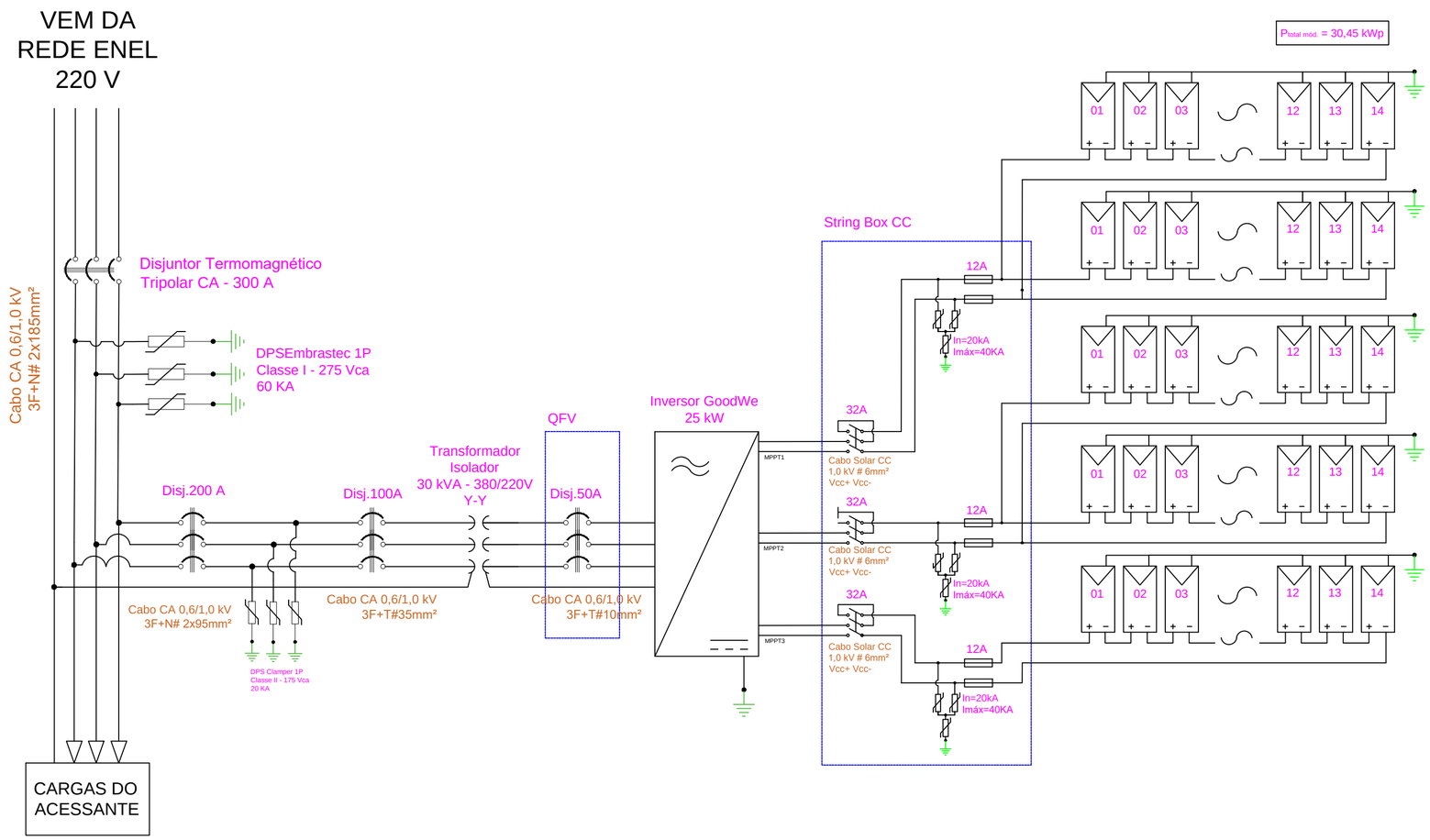

NOTAS

LEGENDA

- DISJUNTOR TRIPOLAR
- TRANSFORMADOR
- FUSÍVEL
- DPS (PROTEÇÃO CONTRA SURTOS)
- INVERSOR CC/CA
- MÓDULO FOTOVOLTAICO
- ATERRAMENTO

APROVAÇÃO:

REV.	DESCRIÇÃO	DATA	DES	VERIF	APROV
01	EMISSÃO INICIAL	05/10/2020	MARCELO V.	EDUARDO D.	EDUARDO D.

Responsável Técnico:

Eduardo Augusto Duarte
CREA: 50.630.686-16

Cliente:

FITO - Fundação Instituto Tecnológico de Osasco
CNPJ: 73.050.536/0001-95

Projeto:

MICROGERAÇÃO FOTOVOLTAICA
CRECHE VILA MENCK

SOLERI Energia
CNPJ:24.029.110/0001-44

Descrição:	N° Projeto	Rev.	Data	Escala
DIAGRAMA DE TRIFILAR	FT-CRA-06-02	00	05/10/2020	S/Esc.

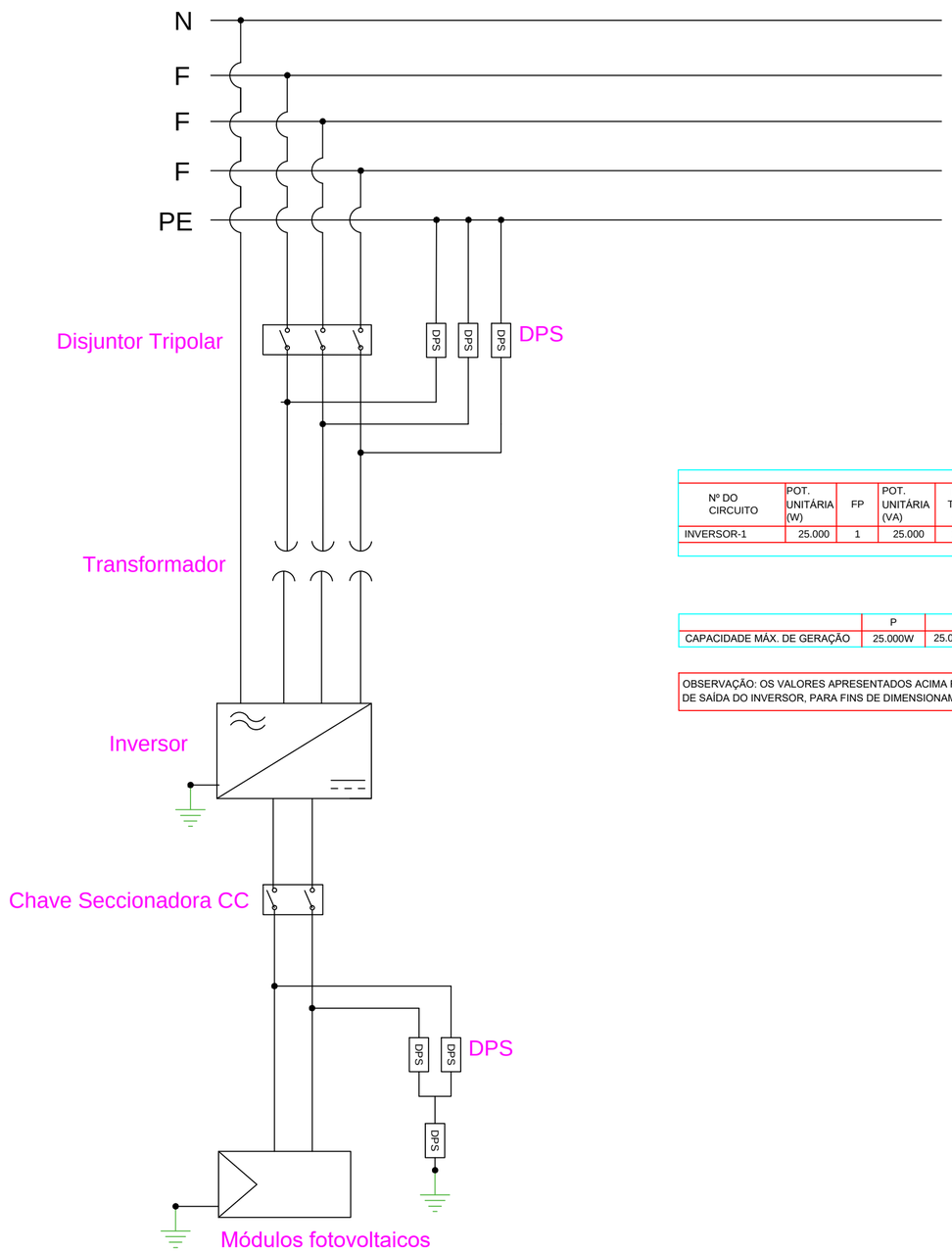

RELAÇÃO DE POTÊNCIA GERADA - QGER

ELETRICIDADE												EQUIPAMENTO		
Nº DO CIRCUITO	POT. UNITÁRIA (W)	FP	POT. UNITÁRIA (VA)	POT. TOTAL (VA)	POT. DEMANDADA (VA)	TENSÃO (V)	FASES	CABO mm²	In (A)	Ib (A)	FASE	SITUAÇÃO	DESCRIÇÃO	QTDE
INVERSOR-1	25.000	1	25.000	25.000	25.000	380-400	3F+T	#35,0	100	69,1	R - S - T	INSTALAR	INVERSOR-01	1

	P	S	Sd	FP	FD
CAPACIDADE MÁX. DE GERAÇÃO	25.000W	25.000VA	25.000VA	1,00	1,00

OBSERVAÇÃO: OS VALORES APRESENTADOS ACIMA REFEREM-SE À MÁXIMA POTÊNCIA DE SAÍDA DO INVERSOR, PARA FINS DE DIMENSIONAMENTO DO SISTEMA

P - POTÊNCIA ATIVA INSTALADA
S - POTÊNCIA APARENTE INSTALADA
Sd - POTÊNCIA APARENTE DEMANDADA
fp - FATOR DE POTÊNCIA MÉDIO
FD - FATOR DE DEMANDA MÉDIO
In - CORRENTE NOMINAL DO DISJUNTOR
Ib - CORRENTE DE PROJETO

NOTAS

LEGENDA

- DISJUNTOR TRIPOLAR
- TRANSFORMADOR
- FUSÍVEL
- DPS (PROTEÇÃO CONTRA SURTOS)
- INVERSOR CC/CA
- MÓDULO FOTOVOLTAICO
- ATERRAMENTO

APROVAÇÃO:

REV.	DESCRIÇÃO	DATA	DES	VERIF	APROV
01	EMISSÃO INICIAL	05/10/2020	MARCELO V.	EDUARDO D.	EDUARDO D.

Responsável Técnico:

Eduardo Augusto Duarte
CREA: 50.630.686-16

Cliente:

FITO - Fundação Instituto Tecnológico de Osasco
CNPJ: 73.050.536/0001-95

Projeto:

MICROGERAÇÃO FOTOVOLTAICA
CRECHE VILA MENCK

SOLERI Energia
CNPJ:24.029.110/0001-44

Descrição:	FT-CRA-06-03	00	05/10/2020	S/Esc.
DIAGRAMA DE PROTEÇÕES	N° Projeto	Rev.	Data	Escala

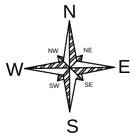

Planta de Situação

Rua Francisco Morato, 359, Vila Menck, CEP: 06268-050 - Osasco/SP
Coordenadas Geográficas:
-23.499198
-46.773240

NOTAS

APROVAÇÃO:

REV.	DESCRIÇÃO	DATA	DES	VERIF	APROV
01	EMISSÃO INICIAL	05/10/2020	MARCELO V.	EDUARDO D.	EDUARDO D.

Responsável Técnico:

Eduardo Augusto Duarte
CREA: 50.630.686-16

Cliente:

FITO - Fundação Instituto Tecnológico de Osasco
CNPJ: 73.050.536/0001-95

Projeto:

MICROGERAÇÃO FOTOVOLTAICA
CRECHE VILA MENCK

SOLERI Energia
CNPJ:24.029.110/0001-44

Descrição:

PLANTA DE LOCALIZAÇÃO

N° Projeto	Rev.	Data	Escala
FT-CRA-06-04	00	05/10/2020	S/Esc.

***PADRÃO DE ENTRADA INDIVIDUAL COM CAIXA TIPO "H"
MEDIÇÃO INDIRETA TRIFÁSICA ATÉ 300A
REDE AÉREA***

ESQUEMA ELÉTRICO DE ENTRADA

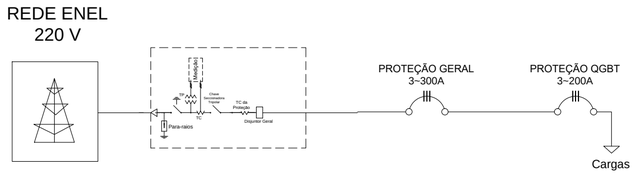

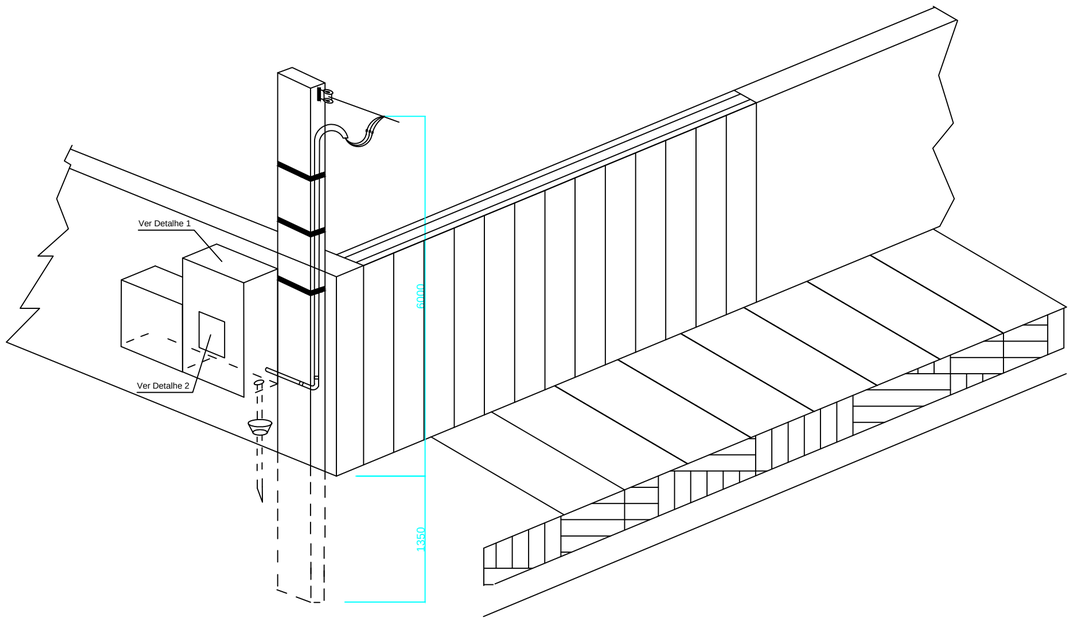

DETALHE 1

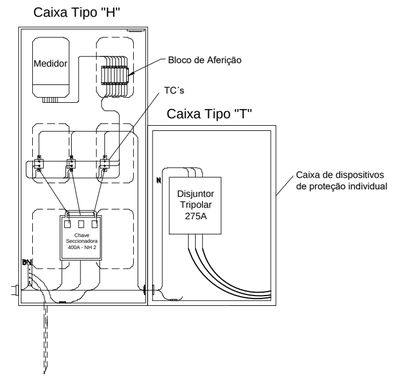

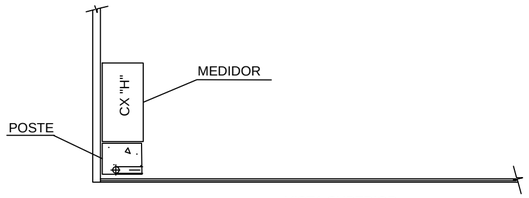

VISTA SUPERIOR

NOTAS

SINALIZAÇÃO DE SEGURANÇA

APROVAÇÃO:

REV.	DESCRIÇÃO	DATA	DES	VERIF	APROV
01	EMISSÃO INICIAL	05/10/2020	MARCELO V.	EDUARDO D.	EDUARDO D.

Responsável Técnico:

Eduardo Augusto Duarte
CREA: 50.630.686-16

Cliente:

FITO - Fundação Instituto Tecnológico de Osasco
CNPJ: 73.050.536/0001-95

Projeto:

MICROGERAÇÃO FOTOVOLTAICA
CRECHE VILA MENCK

SOLERI Energia
CNPJ:24.029.110/0001-44

Descrição:	FT-CRA-06-05	00	05/10/2020	S/Esc.
PADRÃO DE ENTRADA	N° Projeto	Rev.	Data	Escala

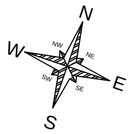

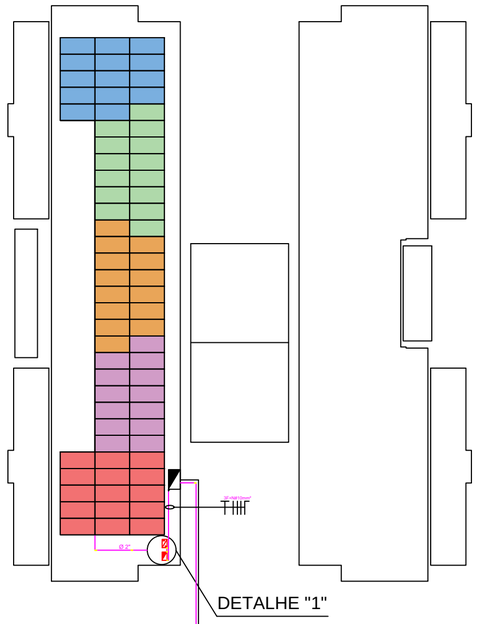

REDE SECUNDÁRIA DE DISTRIBUIÇÃO (BT) 220 V

1m

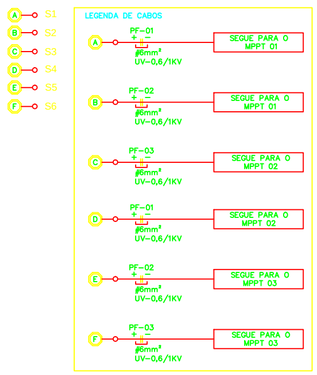

Descrição	Quantidades
Perfil de Alumínio 4,15 m	20
Parafuso Estrutural	52
Terminal final de fixação End Climp	08
Terminal intermediário de fixação Middle Climp	68
Parafuso Cabeça de Martelo	52
Porca Inox M10	52
Terminal olhal para aterramento	14

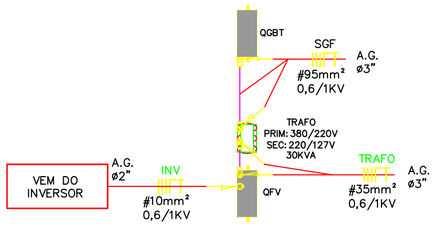

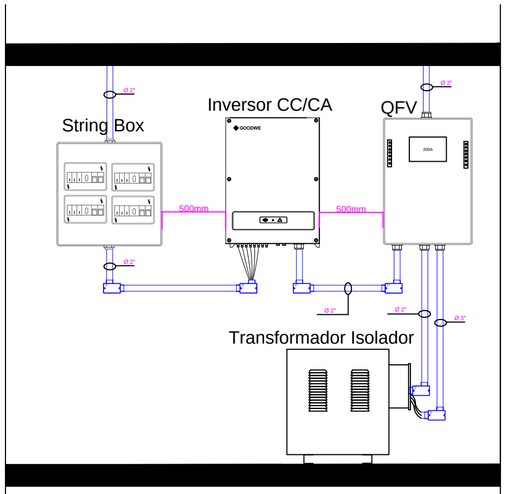

DETALHE "1"

NOTAS

LEGENDA

- STRING 01 - 14 Módulos Fotovoltaicos
- STRING 02 - 14 Módulos Fotovoltaicos
- STRING 03 - 14 Módulos Fotovoltaicos
- STRING 04 - 14 Módulos Fotovoltaicos
- STRING 05 - 14 Módulos Fotovoltaicos

Notas:
[1] - N° da Instalação: Desconhecido
[2] - Endereço: Rua Francisco Morato, 359, CEP: 06268-050 - Osasco/SP
[3] - ART Projeto/Instalação:
[4] - Medidas em milímetros
[5] - Todas as informações dos fabricantes e modelos dos dispositivos de proteção seccionamento estão contidas no descritivo técnico e anexadas à documentação do projeto.

APROVAÇÃO:

REV.	DESCRIÇÃO	DATA	DES	VERIF	APROV
02	REVISÃO LOCAÇÃO DE INVERSORES	22/10/2020	MARCELO V.	EDUARDO D.	EDUARDO D.
01	EMISSÃO INICIAL	05/10/2020	MARCELO V.	EDUARDO D.	EDUARDO D.

Responsável Técnico:

Eduardo Augusto Duarte
CREA: 50.630.686-16

Cliente:

FITO - Fundação Instituto Tecnológico de Osasco
CNPJ: 73.050.536/0001-95

Projeto:

MICROGERAÇÃO FOTOVOLTAICA
CRECHE VILA MENCK

SOLERI Energia
CNPJ:24.029.110/0001-44

Descrição:

DISPOSIÇÃO DE MÓDULOS NO TELHADO

N° Projeto	Rev.	Data	Escala
FT-CRA-06-06	00	05/10/2020	S/Esc.